ВЕРСИЯ ТЕРМОРЕГУЛЯТОРА E72.26

1. НАЗНАЧЕНИЕ

Предназначен для автоматического поддержания установленной пользователем температуры до +40°С в помещениях оборудованных системами электрического обогрева «теплый пол» с использованием выносного датчика температуры.
Рекомендован для установки с любыми системами электрического обогрева (резистивные нагревательные кабели и маты, инфракрасные пленочные полы и т. д.) мощностью не более 3520Вт/~220В или 3600Вт/~230В (16А).

Используйте совместно с системами «теплый пол»
и экономьте до 50% электроэнергии.

2. КОМПЛЕКТ ПОСТАВКИ

Терморегулятор — 1 шт.
Датчик температуры пола — 1шт.
Крепежные винты — 2 шт.
Инструкция пользователя — 1шт.

3. ТЕХНИЧЕСКИЕ ХАРАКТЕРИСТИКИ

Питание от сети переменного тока	~220/230 В
Максимальный ток коммутации	16 А
Максимальная мощность нагрузки	3600 Вт
Потребляемая мощность	5 Вт
Диапазон регулирования температуры	от +10°С до +40°С
Погрешность регулирования	±0,5° С
Защита корпуса	IP 20
Датчик температуры пола	NTC 10K, 3м, 10кОм
Материал корпуса	Трудновоспламеняющийся пластик

4. ГАБАРИТНЫЕ РАЗМЕРЫ

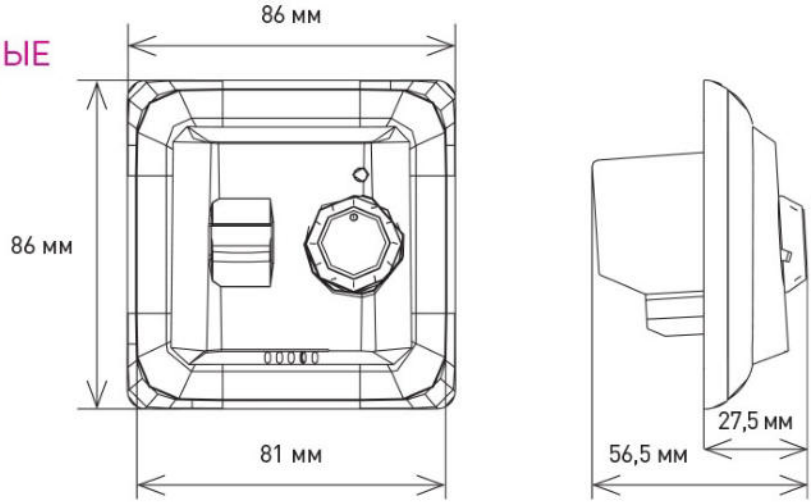

5. УСТАНОВКА ДАТЧИКА ТЕМПЕРАТУРЫ NTC 10K

Монтаж датчика температуры пола производится одновременно с установкой системы«теплый пол».
Установите датчик температуры внутри гофрированной трубы и заглушите свободный конец трубы (не подключаемый к терморегулятору) для предотвращения попадания раствора или клея. Например, латунной заглушкой, входящей в комплект поставки для «теплого пола»
Заглушенный конец гофрированной трубы расположите по центру между двумя соседними нитями греющего кабеля, но не далее 50 см от стены. Сделайте штробу 20×20 мм от места установки до монтажной коробки и подведите гофрированную трубу с датчиком NTC 10K к монтажной коробке.
Для наиболее точного измерения температуры поверхности пола, разместите гофрированную трубу с датчиком пола как можно ближе к облицовочному покрытию пола (керамическая плитка и пр.).

6. УСТАНОВКА ТЕРМОРЕГУЛЯТОРА

Терморегулятор располагается на стене. Определите место установки терморегулятора в помещении со свободной циркуляцией воздуха (см. рис.1). Высота установки от поверхности пола — 0,3-1,5 м. Избегайте попадания прямых солнечных лучей на терморегулятор. Не устанавливайте терморегулятор внутри помещений с повышенной влажностью.
Подготовьте отверстие диаметром 68 мм и глубиной 60 мм в ранее определенном месте установки терморегулятора. Затем установите в отверстие монтажную коробку и закрепите ее.
Подведите питающие провода, концы нагревательной секции «теплого пола» и датчика температуры пола к монтажной коробке в гофрированных трубках. Переведите клавишу выключателя терморегулятора в положение выкл «0» (7 пункт инструкции). Присоедините провода к клеммам терморегулятора согласно схеме на тыльной стороне терморегулятора или инструкции — пункт 9.

Пользуйтесь услугами только квалифицированных электриков! Помните, неправильное подключение может привести к выходу из строя терморегулятора, датчика температуры пола и нагревательной секции «теплый пол».

Закрепите терморегулятор в монтажной коробке (10 и 11 пункт инструкции).

Терморегулятор готов к эксплуатации. Подайте напряжение.

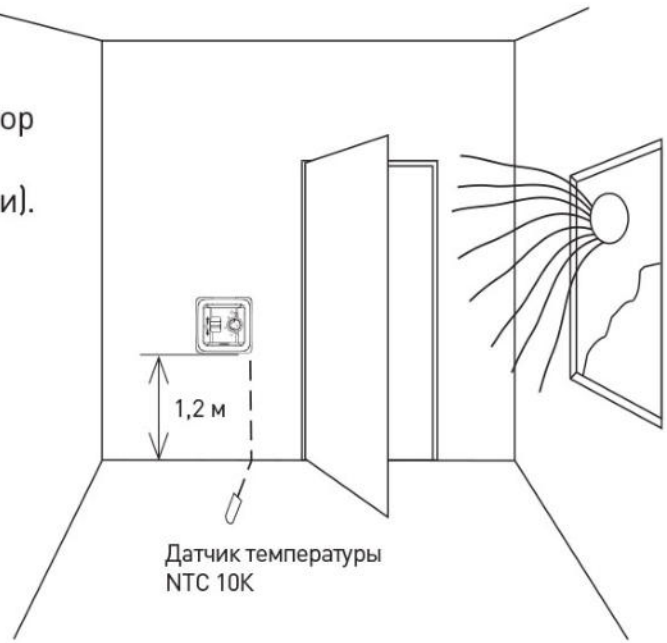

Рис.1

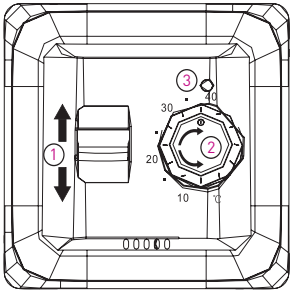

7. ОПЕРАЦИИ ТЕРМОРЕГУЛЯТОРА

1) Кнопка I-Вкл. 0-Выкл.
2) Ручка регулировки температуры от +10°С до +40°С.
3) Индикатор (светодиод) — красный цвет означает обогрев включен.

8. УСТАНОВКА ТЕМПЕРАТУРЫ

Регулирование температуры производится в ручном режиме. Поверните ручку регулировки терморегулятора и зафиксируйте отметку «о» (находится на вращающейся ручке регулировки) на требуемой температуре (см. 7 пункт инструкции).
Терморегулятор имеет светодиод, индицирующий включенное состояние системы обогрева пола. Для наиболее быстрого нагрева, рекомендовано изначально задать максимальную температуру +40°С до тех пор пока не будет достигнута комфортная температура пола до +30°С. Далее снизить температуру пола до требуемой.

9. СХЕМА ПОДКЛЮЧЕНИЯ

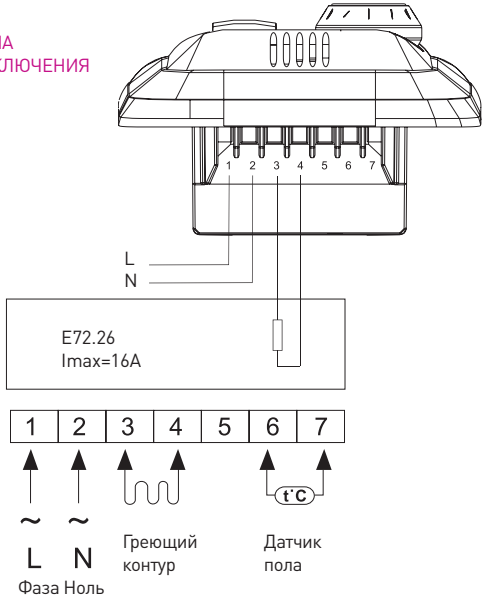

10. УСТАНОВКА ТЕРМОРЕГУЛЯТОРА В МОНТАЖНУЮ КОРОБКУ

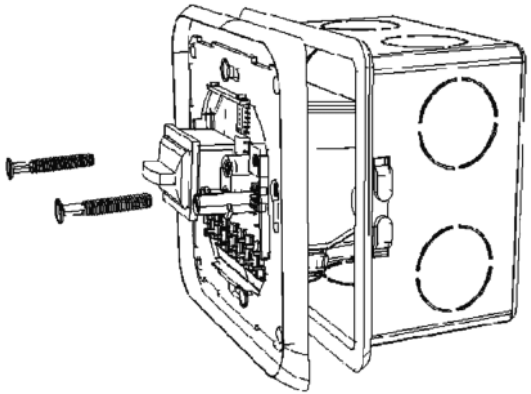
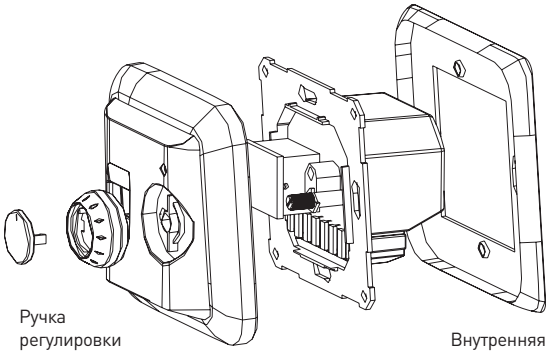
11. СОСТАВНЫЕ ЧАСТИ ТЕРМОРЕГУЛЯТОРА